PHANTOM 3

STANDARD

Manuale utente

V1.2

2.015,09

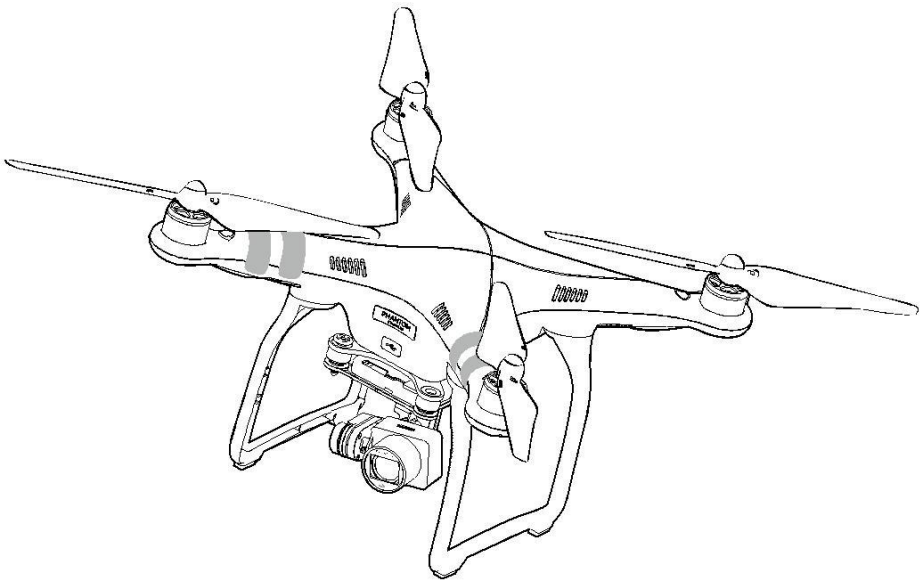

Ricerca di parole chiave

Cerca per parole chiave come "batteria" e "install" per trovare un argomento. Se si utilizza Adobe Acrobat Reader per leggere questo documento, premere Ctrl + F in Windows o Comando + F su Mac per iniziare una ricerca.

Navigazione verso un argomento

Visualizzare un elenco completo di argomenti nel sommario. Fare clic su argomento per passare a quella sezione.

Utilizzo di questo manuale

Legends

Avvertimento Importante Suggerimenti e consigli Riferimento

Letture

Leggere i seguenti documenti prima di utilizzare il Phantom 3 Standard.

1. Nella scatola
2. Phantom 3 Manuale utente standard
3. Guida standard Phantom 3 rapida
4. Phantom 3 linee guida standard e responsabilità
5. Phantom 3 linee guida standard per la sicurezza del volo Batteria intelligenti

Per preparare il tuo primo volo, seguire i passaggi in Phantom 3 Guida rapida standard. Leggi il Linee guida e responsabilità di comprendere i vostri diritti e responsabilità legali.

Video Tutorial

Questi tutorial vi guiderà tutto il percorso attraverso unboxing, l'aggiornamento del firmware, e il vostro volo inaugurale. http://www.dji.com/product/phantom-3-standard/video

DJI GO App

Scarica l'applicazione DJI GO sul Play Store o Google, o la scansione del codice QR sulla destra.

L'applicazione supporta iOS DJI GO 8.0 e Android 4.1.2 o versioni successive.

Contenuto

Utilizzo di questo manuale

Legends 2
Letture 2
Video Tutorial 2
DJI GO App 2

Profilo del prodotto

Introduzione 6
Caratteristiche principali 6
Preparazione della Aircraft e telecomando 7
Aerei Diagramma 8
Remote Diagramma controller 8

Velivolo

Regolatore di volo 10
Modalità volo 10
Indicatori LED 10
Return-to-Home (RTH) 11
Intelligente RTH 11
Basso Batteria RTH 12
Failsafe RTH 13
Flight Data 13
Attaccare e staccare le eliche 13
Volo intelligente delle batterie 15

Telecomando

Profilo 21
Controlli e Funzionamento 21

Camera e Gimbal

Macchina fotografica 28
Giunto cardanico 29

© 2015 DJI. Tutti i diritti riservati.

DJI GO App

Attrezzatura 32

Biblioteca 35

Esplorare 35

Me 35

Volo

Condizioni di volo 37

Limiti di volo e zone No Fly 37

Lista di controllo pre-volo 41

Calibrazione della bussola 41

Auto decollo e l'atterraggio 42

Avvio e arresto dei motori 43

Flight Test 43

FAQ

Appendice

Specifiche 50

Flight Mode intelligente 52

Conformità FCC 53

© 2015 DJI. Tutti i diritti riservati.

Profilo del prodotto

Questa sezione presenta le caratteristiche del velivolo e il telecomando.

Profilo del prodotto

Introduzione

Il fantasma 3 Standard è un quadcopter facile al volo per la fotografia aerea e cinema. Esso comprende una fotocamera di alta qualità, il telecomando su misura, e Intelligent batteria di volo, ed è compatibile con l'applicazione DJI GO per i dispositivi mobili.

Caratteristiche principali

Fotocamera e Gimbal: La fotocamera integrata cattura video a 2.7K e 12 foto megapixel. Un giunto cardanico 3 assi che tiene la telecamera stabile e costante come si vola, con conseguente Videoclip scossa ogni volta.

Intelligente batteria di volo: una 4480 mAh ai polimeri di litio intelligente batteria di volo è dotato di un sistema di gestione avanzata, e fornisce fino a 25 minuti di tempo di volo.

WiFi Video Downlink: Live video HD viene trasmesso dalla telecamera per l'applicazione DJI GO tramite WiFi come si vola.
Una Range Extender WiFi è integrato nel telecomando.

Controllore di volo: volare è facile e sicuro con un controllore di volo ottimizzato per abilitare il controllo, volo stabile. Dei dati di volo critici vengono raccolti, calcolato e comunicato a tutto il velivolo in tempo reale.

Preparazione della Aircraft e telecomando

Rimozione del giunto cardanico morsetto

Far scorrere il morsetto del giunto cardanico spegnere la fotocamera.

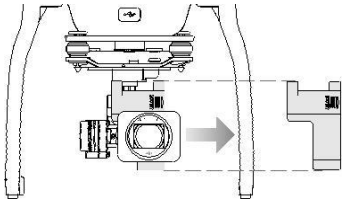

Collegamento dei Eliche

Fissare i dadi dell'elica nere sui motori con puntini neri e spin in senso antiorario per fissare. Fissare i dadi dell'elica d'argento sul motori senza puntini neri e girano in senso orario per garantire.

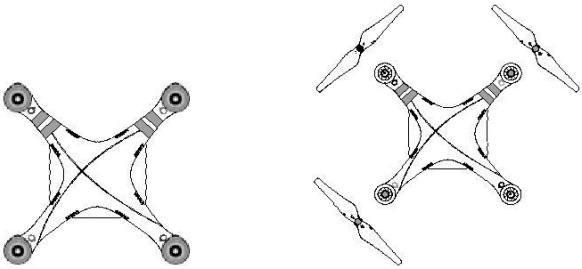

⚠ Serrare le eliche con entrambe le mani prima di ogni volo.

Preparazione del telecomando:

1. Aprire il dispositivo supporto veicolare e regolarne la posizione e l'angolo.
2. Far scorrere l'interruttore di alimentazione verso destra per attivare il telecomando. Assicurarsi che la batteria è completamente carica.
3. Assicurarsi che l'interruttore S1 viene spostato verso più posizione superiore. Il LED di stato diventerà verde fisso se il telecomando funziona correttamente.

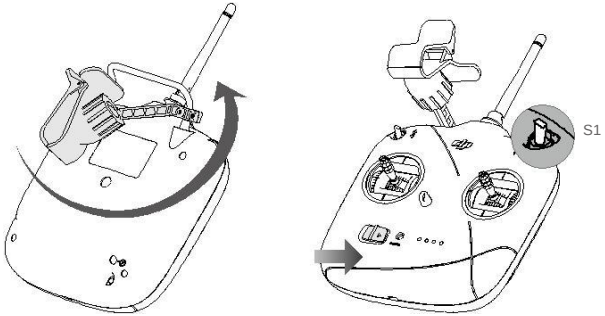

© 2015 DJI. Tutti i diritti riservati.

Aerei Diagramma

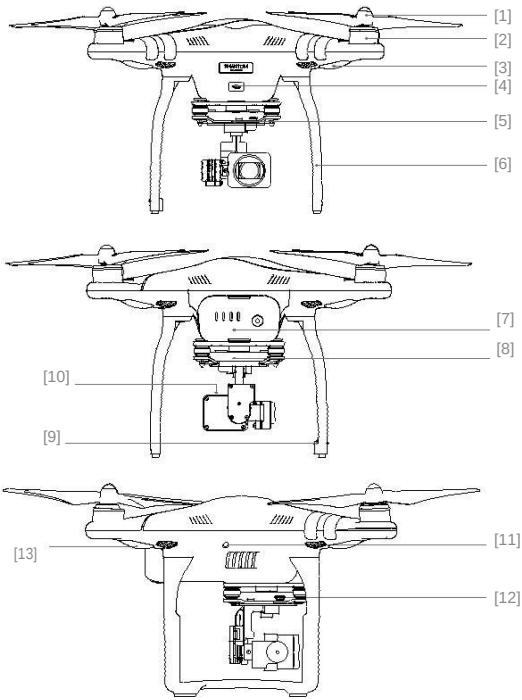

[1] Eliche

[2] Motori

[3] Indicatore LED frontale

[4] Aircraft micro porta USB
[5] Indicatore dello stato della videocamera

[6] atterraggio

[7] intelligente batteria di volo
[8] del giunto cardanico e la macchina fotografica

[9] Antenne
Slot per schede micro SD [10] Camera

[11] Link Button
Port [12] fotocamera Micro USB

Indicatore di stato [13] Aereo

Remote Diagramma controller

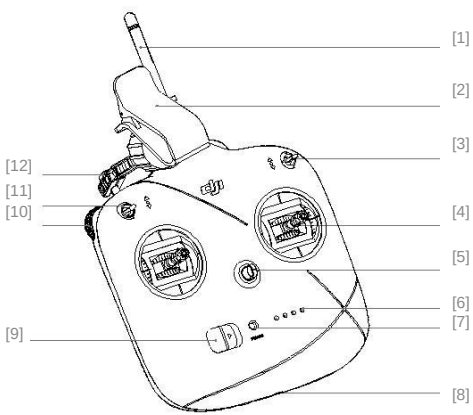

[1] Antenna
[2] Mobile Holder dispositivo

[3] Interruttore S1

[4] leve di comando

[5] Anello del cordino
Indicatore livello batteria [6]

[7] LED di stato
[8] Micro porta USB di ricarica
[9] interruttore di alimentazione
[10] del giunto cardanico Dial

[11] Interruttore S2

[12] Handle Bar

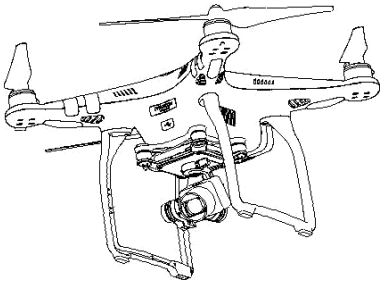

Velivolo

Questa sezione presenta le caratteristiche del controllore di volo e intelligente
Batteria di volo.

© 2015 DJI. Tutti i diritti riservati.

Velivolo

Regolatore di volo

Il controllore di volo fornisce la stabilità, la sicurezza e il controllo per il Fantasma 3 Standard. Le modalità di volo supportati sono progettati per ottimizzare il controllo degli aeromobili per le diverse condizioni e finalità. Il controllore di volo permette al velivolo di Return-to-Home (RTH) se il segnale del telecomando viene perso automaticamente (cioè Failsafe
RTH) o quando richiesto da parte del pilota (ad esempio smart RTH), assicurando il ritorno sicuro del vostro aereo. Dati di volo vengono memorizzati sul dispositivo ogni volta che si vola e si può accedere in qualsiasi momento.

Modalità volo

Sono disponibili tre modalità di volo. I dettagli di ogni modalità di volo si trovano qui di seguito:

P-Mode (posizionamento): Modalità P funziona meglio quando il segnale GPS è forte. Uno dei suoi due stati saranno selezionati dal velivolo automaticamente a seconda della potenza del segnale GPS.

P-GPS: GPS è disponibile. L'aereo utilizza il GPS per il posizionamento.
P-ATTI: GPS non è disponibile. L'aereo usa solo il suo barometro per mantenere la quota.

A-Mode (Attitude): GPS non viene utilizzato per il posizionamento, e l'aereo utilizza solo il barometro per mantenere l'altitudine. Se un segnale GPS è presente, il velivolo sarà ancora tornare all'ultima registrato in casa Point se il segnale del telecomando viene perso.

F-Mode (Funzione): Controllo orientamento intelligente (IOC) è supportato in questa modalità. Fare riferimento alla sezione CIO nell'Appendice per ulteriori informazioni.

Il selettore di modalità volo è bloccata in P-modalità di default. Per consentire ad altri modi di volo, andare in applicazione DJI GO> Camera View> > Impostazioni avanzate> Attiva multiple modalità di volo.

Indicatori LED

Il fantasma 3 Standard è dotato di due LED frontali posti sotto i due motori anteriori e due indicatori Aereo di stato posti sotto i due motori posteriori.

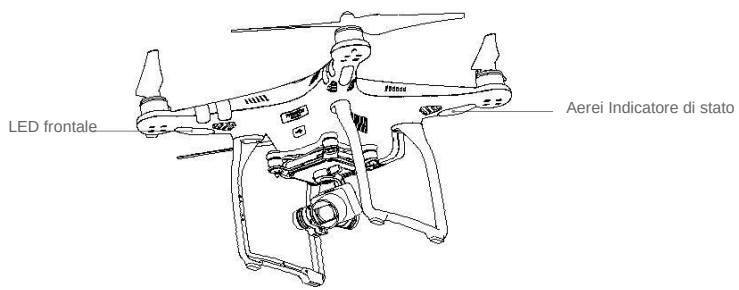

I LED anteriori bagliore rosso fisso quando l'aeromobile è acceso e vi aiutano a orientarsi il velivolo quando è in aria. È possibile disattivare i LED frontali del DJI GO app per ottenere un miglior risultato riprese. Gli indicatori di stato dei velivoli indicano lo stato del controllore di volo. Vedere la tabella sotto per i dettagli dei suoi modelli lampeggianti.

Aerei Indicatore di stato Lampeggiante Patterns	
Normale	
R G Y ..... Lampeggia in rosso, verde e giallo alternativamente	Accensione e l'esecuzione di test di autodiagnosi
G Y ..... Alternativamente lampeggia in verde e giallo	Riscaldamento
G ..... Verde lampeggiante lento	Sicuro to Fly (P-Mode con un forte segnale GPS)
Y ..... Lampeggia in giallo lentamente	Sicuro to Fly (A-mode, ma nessun segnale GPS)
Avvertimento	
R ..... Y ..... Lampeggia rapidamente di colore giallo	Il segnale del telecomando perduto
R ..... Lampeggia in rosso lentamente	Segnale di batteria scarica
R ..... Lampeggia in rosso rapidamente	Batteria Critico Avvertimento
Lampeggia in rosso (in alternanza con altri modelli)	Errore di IMU
R Y ..... R - Illumina rosso fisso	Errore critico
Lampeggia in rosso e giallo in alternativa	Richiesto calibrazione della bussola

Return-to-Home (RTH)

Il Return-to-Home procedura (RTH) porta l'aereo indietro all'ultima registrata Punto Casa. Ci sono tre tipi di procedure: RTH intelligente RTH, batteria bassa RTH, e Failsafe RTH. Le sezioni seguenti li descrivono in dettaglio.

	GPS	Descrizione
Punto Casa		Il punto a casa è il luogo in cui l'aereo decolla. La forte segnale GPS) Devono essere presenti per l'aeromobile per registrare il Punto Casa. Se il Punto Casa è registrato con successo, il Aerei Indicatore di stato verde lampeggia rapidamente.

Intelligente RTH

Rubinetto nel DJI GO app o attivare l'interruttore S2 del telecomando avanti e indietro almeno due volte per avviare intelligente RTH. Il velivolo prima salire al altitudine Return-to-Home, quindi tornare all'ultima
Punto Casa registrato se un segnale GPS è disponibile. Durante la procedura di RTH, è possibile utilizzare il telecomando per guidare il velivolo intorno agli ostacoli.

Rubinetto o premere l'interruttore S1 una volta per terminare intelligente RTH e riguadagnare il pieno controllo del velivolo.

Basso Batteria RTH

Quando l'Intelligent batteria di volo sia scarica, per un punto che può influenzare il ritorno sicuro del velivolo, l'avviso di basso livello della batteria o criticamente livello batteria appariranno in app DJI GO. Le soglie per questi avvertimenti sono determinate automaticamente in base quota attuale del velivolo e la distanza dal Punto Casa, ma è anche possibile impostare le proprie soglie fissate come ulteriore precauzione.

Osservare l'indicatore del livello della batteria, come si vola il vostro aereo. Il icona visualizza la stima rimanente tempo di volo, e il icona rappresenta il punto in cui il livello della batteria è appena sufficiente per l'aeromobile per ritornare alla Home Point. Il icona si sposta gradualmente verso sinistra come la batteria si consuma.

Quando il icona entra nella regione gialla, il basso livello della batteria Attenzione apparirà e ti chiede di Return-to-Home. L'aereo tornerà automaticamente al Punto Casa, se non si interviene dopo il 10 secondi, ma è possibile riprendere il volo normale toccando o portando l'interruttore S1.

Quando il icona entra nella regione rossa, il livello della batteria può che sostenere l'aereo ad atterrare dalla sua altitudine corrente. Il critico basso livello della batteria Attenzione apparirà e l'aereo inizia a scendere automaticamente. Si dovrebbe trovare un luogo adatto alla terra l'aereo immediatamente.

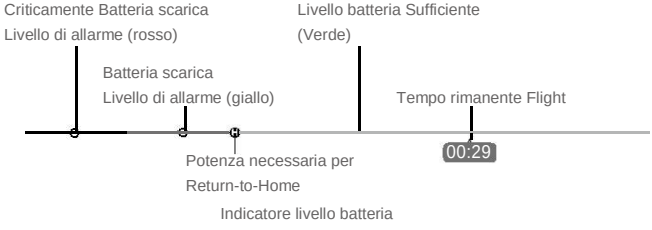

Livello batteria Avvertimento	Descrizione	DJI GO App	Velivolo
Batteria scarica Avvertimento	Il livello della batteria è solo sufficienti per l'aeromobile per tornare in modo sicuro per la Punto Casa.	Richiede il pilota per iniziare il Return-to-Home procedura.	L'indicatore di stato Aircraft lampeggia in rosso lentamente. Il velivolo verrà automaticamente tornare alla Home Point se non si interviene dopo il 10 secondi.
Criticamente Basso Livello batteria Avvertimento	Il livello della batteria può supporta solo l'aereo a terra dal suo attuale altitudine.	Avvisa il pilota del aeromobili automatica discesa (non può essere annullato). Lo schermo lampeggia ROSSO.	L'indicatore di stato Aircraft lampeggia in rosso velocemente. L'aereo inizia a scendere e atterrare automaticamente.

ntre l'aereo è in discesa automatica, è comunque possibile controllare il movimento del velivolo anche se la sua velocità di risalita è molto limitata. Utilizzare questa opportunità per trovare una posizione atterraggio adatto.

M

e

 © 2015 DJI. Tutti i diritti riservati.

Failsafe RTH

Failsafe RTH sarà attivato se il segnale del telecomando è perso per più di tre secondi, a condizione che un Punto Casa è stata registrata in precedenza. È possibile riprendere il controllo del velivolo se il segnale del telecomando viene recuperato.

Failsafe Illustrazione RTH

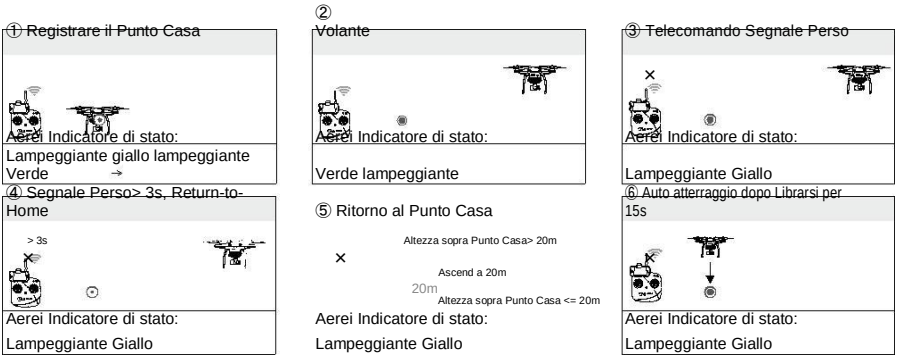

⚠
- L'aereo scenderà e atterrare automaticamente se Failsafe RTH viene attivato quando l'aeromobile è a meno di 20 metri (65 piedi) raggio della Punto Casa. Durante la procedura di RTH, se si sposta la leva del gas dopo che l'aeromobile supera i 65 piedi (20 metri), l'aereo si ferma salire e tornare immediatamente alla Punto Casa.
- L'aeromobile non possono tornare a casa se il segnale è debole ([ ] È grigio).
- L'aereo non può evitare gli ostacoli durante la procedura Failsafe RTH, e quindi è importante impostare una quota idonea Return-to-Home prima di ogni volo. Vai alla app DJI GO> Camera View> > Impostazioni avanzate> Modalità fail-safe per impostare l'altitudine Failsafe.

Flight Data

L'aereo mantiene automaticamente una registrazione dei dati di volo dettagliati tra cui le misure di telemetria, le informazioni sullo stato degli aeromobili, e messaggi di errore. Per esportare questi dati, collegare il velivolo al PC tramite la porta Micro USB e avviare il DJI GO app per esportare questi dati. Questi dati possono essere successivamente analizzati con il software appropriato se necessario.

Attaccare e staccare le eliche

Utilizzare solo Phantom ufficiale DJI 3 eliche con il tuo Phantom 3 Standard.

Eliche	Argento Dado	Nero Dado
Cifra		
Allega On	I motori senza un punto nero	I motori con un punto nero
Legends	Bloccare: Girare le eliche in questa direzione per garantire. Sbloccare: Girare le eliche in questa direzione per allentare.	

Collegamento dei Eliche

1. Rimuovere gli adesivi di avviso dei motori prima di attaccare le eliche.
2. Fissare i dadi dell'elica nere sui motori con puntini neri e spin in senso antiorario per fissare. Fissare i dadi dell'elica d'argento sul motori senza puntini neri e girano in senso orario per garantire.

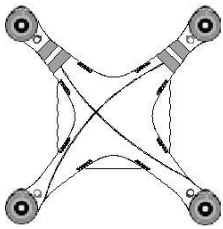

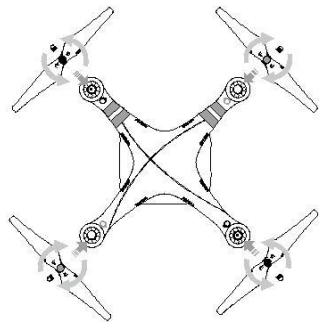

⚠
- Assicurarsi che le eliche sono attaccati ai motori corretti.
- Serrare le eliche con entrambe le mani prima di ogni volo.
- Assicurarsi che tutte le eliche sono in buone condizioni prima di ogni volo. NON usare età, scheggiati o eliche rotte.
- Allontanarsi dei motori e non toccare le eliche quando girano.

Staccare le eliche

Mettere il morsetto rimozione dell'elica attorno al motore, e un pizzico entrambi i lati come mostrato di seguito per tenere il motore in posizione. Quindi ruotare l'elica nella direzione di sblocco per allentarla.

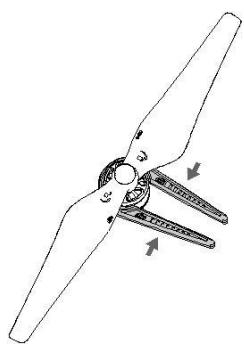

 © 2015 DJI. Tutti i diritti riservati.

Volo intelligente delle batterie

Il DJI Intelligent batteria di volo ha una capacità di 4480 mAh, una tensione di 15,2 V e una funzionalità intelligente di carica / scarica. Esso deve essere caricato solo con il caricabatterie DJI ufficiale.

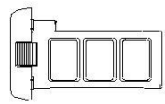

Volo intelligente delle batterie

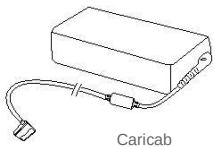

Caricab atterie

⚠ L'Intelligent Flight batteria deve essere completamente carica prima di utilizzarlo per la prima volta. Fare riferimento a Carica della batteria di volo intelligente a pagina 18 per ulteriori informazioni.

Si noti che la potenza di uscita del Fantasma 3 caricabatterie standard in dotazione è di 57 W.

DJI Funzioni Volo intelligente della batteria

1. Livello della batteria Display: LED indicano il livello corrente della batteria.
2. Durata della batteria Display: LED indicano la durata della batteria.
3. Funzione Auto-scarico: la batteria si scarica automaticamente al di sotto del 65% del livello di batteria quando viene lasciata inattiva (premendo il pulsante di accensione per uscire stato di inattività) per più di 10 giorni per evitare il gonfiore.
   Ci vogliono circa due giorni per scaricare la batteria dal 100% al 65%, ed è normale sentire calore moderato che emette dalla batteria durante il processo di scarica. Le soglie di scarico possono essere regolati in app DJI GO.
4. Carica Bilanciato: bilancia automaticamente la tensione di ogni cella della batteria durante la ricarica.
5. Protezione di prezzo eccessivo: si arresta automaticamente la ricarica la batteria quando è completamente carica.
6. Rilevamento temperatura: La batteria si carica solo quando la sua temperatura interna è compresa tra 0 ° C e 40 ° C (32 ° F e 104 ° F).
7. Protezione da sovracorrente: la batteria si interrompe quando si supera la corrente massima di 8A carica.
8. Protezione Over-scarico: la batteria smette di scarico quando la tensione della batteria raggiunge 12V a prevenire i danni da un eccessivo scaricamento.
9. Protezione di cortocircuito: interrompe automaticamente l'alimentazione quando viene rilevato un corto circuito.
10. Rilevamento batteria danno cellulare: Il DJI GO visualizzare app un messaggio di avviso se viene rilevato una cella batteria danneggiata.
11. Batteria Log: Mostra gli ultimi 32 inserimenti di informazioni sulla batteria, tra cui messaggi di avviso.
12. Sleep Mode: la batteria entra in modalità di sospensione dopo 20 minuti di inattività per risparmiare energia.

lla batteria, la capacità, corrente e altre informazioni rilevanti vengono trasmessi al controllore di volo.

⚠ Leggi il *Phantom 3 linee guida standard per la sicurezza del volo Batteria intelligenti* prima dell'uso. L'utente si assume la piena responsabilità per tutte le operazioni e il loro utilizzo.

© 2015 DJI. Tutti i diritti riservati.

Uso della batteria

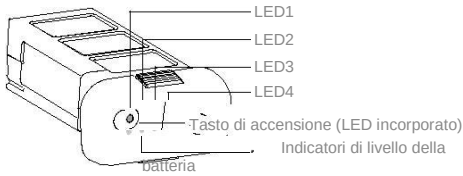

Attivazione o Disattivazione della batteria

Premere il pulsante di accensione una volta, ancora una volta, e tenere premuto per 2 secondi.

Quando si spegne la batteria, il pulsante di accensione continua a lampeggiare per alcuni secondi se l'aereo è ancora memorizzando i file multimediali alla scheda Micro SD.

Ambienti a bassa temperatura:

1. La capacità della batteria si riduce notevolmente quando si vola in ambienti freddi (ad esempio temperature dell'aria inferiori a 0 ° C).
2. Non è consigliabile volare in ambienti molto freddi (ad esempio temperature dell'aria inferiori a -10 ° C). Controllare la tensione della batteria è stabile quando si opera in temperature dell'aria tra -10 ° C e 5 ° C.
3. Terminare la fuga il più presto possibile se il basso livello della batteria Attenzione appare quando si vola in ambienti a bassa temperatura.
4. Provate a scaldare la batteria in ambienti chiusi prima di volare in ambienti a bassa temperatura.
5. Mantenere la temperatura interna della batteria superiore a 20 ° C per garantire prestazioni ottimali.
6. Il caricatore si interrompe il processo di ricarica se la temperatura interna della batteria è fuori range di funzionamento (0 ° C ~ 40 ° C).

- Assicurarsi che la temperatura della Intelligent batteria di volo superiore a 5℃ prima del decollo.
- Per riscaldare la batteria aereo, accenderla all'interno del vano batteria per circa 1-2 minuti prima del decollo. Inizia volando in bilico l'aereo a bassa quota per circa 1 minuto per assicurare che la temperatura della batteria è stabile.

Controllo del livello di batteria

Quando la batteria è spento, premere una volta il pulsante di accensione. L'indicatore del livello della batteria si accende per visualizzare il livello corrente della batteria. Vedere la tabella di seguito per maggiori dettagli.

Gli indicatori del livello della batteria sarà anche indicare il livello attuale della batteria durante la carica e la scarica. Gli stati del LED sono definiti di seguito.

: LED è acceso. : LED lampeggiante.

: LED è spento.

Modelli a LED				
LED1	LED2	LED3	LED4	Livello batteria
				87,5% ~ 100%
				75% ~ 87,5%
				62,5% ~ 75%
				50% ~ 62,5%
				37,5% ~ 50%
				25% ~ 37,5%
				12,5% ~ 25%
				0% ~ 12,5%
				0%

Controllo della durata della batteria

La durata della batteria indica il numero di cicli la batteria può essere caricata e scaricata prima di dover essere sostituito. Quando la batteria è spento, tenere premuto il pulsante di accensione per 5 secondi per controllare la durata della batteria. L'indicatore del livello della batteria si illumina con uno dei seguenti modelli di LED:

Modelli a LED				
LED1	LED2	LED3	LED4	Durata della batteria
				90% ~ 100%
				80% ~ 90%
				70% ~ 80%
				60% ~ 70%
				50% ~ 60%
				40% ~ 50%
				30% ~ 40%
				20% ~ 30%
				Inferiore al 20%

⚠ Quando la batteria raggiunge lo 0%, l'Intelligent batteria di volo deve essere sostituito.

Per ulteriori informazioni sulla batteria, lanciare l'applicazione DJI GO e toccare 100% in Camera View.

Carica della batteria di volo intelligente

1. Collegare il caricabatterie ad un alimentatore adatto (100-240V, 50 / 60Hz).
2. Aprire il cappuccio di protezione del caricabatteria e collegarlo alla Intelligent batteria di volo. Se il livello della batteria è superiore al 95%, accendere la batteria prima di ricaricarla, altrimenti non sarà completamente carica.
3. L'indicatore del livello della batteria viene visualizzato il livello corrente di carica in quanto è in carica.
4. Gli indicatori del livello della batteria si spegne quando la ricarica è completa. Scollegare la batteria di volo Intelligent dal caricabatterie.

⚠ Spegnere sempre intelligente batteria di volo prima di inserirlo nel o rimuoverlo dal velivolo. L'aria fredda intelligente batteria di volo dopo ogni volo. Lasciare che la sua temperatura scenda a temperatura ambiente prima di caricarla.

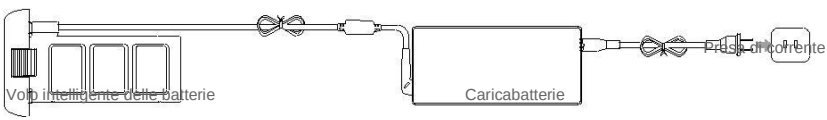

Indicatori di livello della batteria durante la carica				
LED1	LED2	LED3	LED4	Livello batteria
▯	▯	▯	▯	0% ~ 25%
▯	▯	▯	▯	25% ~ 50%
▯	▯	▯	▯	50% ~ 75%
▯	▯	▯	▯	75% ~ 100%
▯	▯	▯	▯	Completamente carico

Meccanismo di protezione della batteria

La tabella seguente mostra il LED modelli e il loro avvertimento corrispondente di protezione della batteria lampeggiante.

LED4 lampeggia tre volte al secondo

Indicatori di livello della batteria durante la carica				
LED1	LED2	LED3	LED4	modello lampeggiante
▯	▯	▯	▯	LED2 lampeggia due volte al secondo
▯	▯	▯	▯	LED2 lampeggia tre volte al secondo
▯	▯	▯	▯	LED3 lampeggia due volte al secondo
▯	▯	▯	▯	LED3 lampeggia tre volte al secondo
▯	▯	▯	▯	LED4 lampeggia due volte al secondo

Caricabatterie sovratensione rilevato

Temperatura di carico è troppo bassa (<0 ° C)

Temperatura di carico è troppo alta (> 40 ° C)

Protezione della batteria Avviso

Sopra la corrente di corto circuito riconosciuto riconosciuto

sovraccarico rilevato

 © 2015 DJI. Tutti i diritti riservati.

Dopo uno dei problemi di protezione di cui sopra sono risolti, premere il pulsante di alimentazione per disattivare l'avviso di protezione della batteria. Scollegare la batteria di volo Intelligent dal caricabatterie e ricollegarlo per riprendere la carica. Si noti che non è necessario scollegare e collegare il caricabatterie in caso di errore di temperatura ambiente; il caricabatterie riprende la carica quando la temperatura rientra nel range di normalità.

⚠ DJI non si assume alcuna responsabilità per danni causati da carica batterie di terze parti.

Scarico il volo Intelligent Battery

Lento: posiziona il Intelligente batteria di volo nel vano batterie Phantom 3 dello Standard e accenderlo. Lasciare agire fino a quando c'è meno dell'8% di carica residua della batteria, o fino a quando la batteria non può più essere attivata. Controllare il livello della batteria in app DJI GO.

Veloce: Fly Phantom 3 Standard all'aperto fino a quando non vi è meno dell'8% di carica residua della batteria o fino a quando la batteria non può più essere attivato.

© 2015 DJI. Tutti i diritti riservati.

Telecomando

Questa sezione descrive le funzioni del telecomando, e contiene le istruzioni per il controllo del velivolo e la fotocamera.

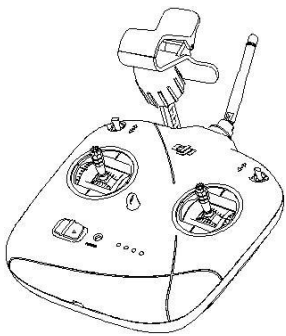

 © 2015 DJI. Tutti i diritti riservati.

Telecomando

Profilo

Il telecomando controllore Phantom 3 Standard dotato di un sistema di trasmissione velivolo 5,8 GHz a 2,4 GHz WiFi Video Downlink, e una batteria integrata. Esso è in grado di trasmettere segnali al velivolo fino a 0,62 miglia (1 km). C'è un pieghevole cellulare dispositivo collegato al telecomando utilizzato per montare il vostro smartphone titolare.

- Conformità: Il telecomando è fatto per rispettare sia standard FCC e del CE.
- Modalità operative: i controlli possono essere impostati in modalità 1, modalità 2 o modalità personalizzata.
  - Modalità 1: la levetta destra serve come l'acceleratore.
  - Modalità 2: la levetta sinistra funge da acceleratore.

Il dispositivo supporto mobile può essere inclinato in diverse posizioni e angolazioni.

NON forzare un dispositivo mobile overlarge nel dispositivo supporto veicolare.

Controlli e Funzionamento

Accensione del telecomando

1. Spostare l'interruttore S1 nella posizione più alta e assicurare sia il controllo stick sono in posizione di folle.
2. Far scorrere l'interruttore di alimentazione verso destra per attivare il telecomando.
3. Il LED di stato si accende verde fisso quando il telecomando è collegato al velivolo. L'indicatore del livello della batteria visualizza il livello della batteria del telecomando.

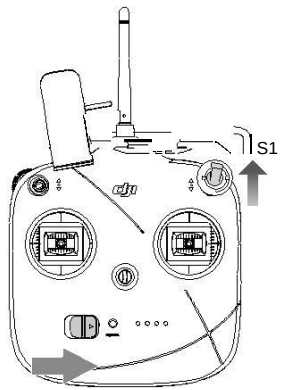

Carica del telecomando

Caricare il telecomando tramite la porta Micro USB utilizzando il cavo USB Micro fornito. Il Indicatore del livello di batteria lampeggia verde quando è in carica.

Utilizzo del telecomando

Il telecomando è impostato su Modo 2 per impostazione predefinita.

Posizione neutra: La leva di comando viene rilasciato e in posizione centrale.

Telecomando	Velivolo (Indica la direzione del naso)	Operazione
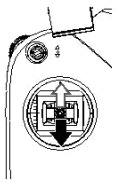	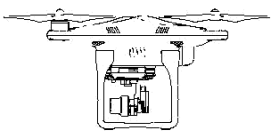	Movimento verticale dello stick sinistro controlla l'elevazione del velivolo. Spingere verso l'alto per salire e premere verso il basso a scendere. Utilizzare la levetta sinistra per decollare quando i motori girano al minimo. Il velivolo si aggirano nel posto se il bastone è in posizione neutra.
		Il movimento orizzontale della levetta sinistra controlla la direzione dell'aereo. Spostare a sinistra per ruotare il contatore velivolo in senso orario e spostarsi a destra per ruotare il velivolo in senso orario.
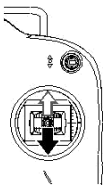		Movimento verticale della levetta destra controlla passo del velivolo. Push up di volare in avanti e premere verso il basso per volare all'indietro. Spostare il bastone ulteriormente per un angolo di inclinazione più grande e più veloce volo.
		Il movimento orizzontale della levetta destra controlla rollio del velivolo. Spostare la levetta sinistra per volare a destra e sinistra per volare a destra. Spostare il bastone ulteriormente per un angolo di rollio più grande e più veloce volo.
		Ruotare il Gimbal Dial a destra per inclinare la

f tocamera verso l'alto e verso sinistra per
o inclinare la fotocamera verso il basso.

 © 2015 DJI. Tutti i diritti riservati.

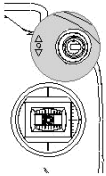	Posizione 1 Posizione 2 Posizione 3	Alterna l'interruttore S1 avanti e indietro più volte per riguadagnare il controllo del velivolo durante Failsafe RTH. Alterna l'interruttore S1 avanti e indietro per più di 3 volte per calibrare la bussola del velivolo. Spostare l'interruttore S1 in posizione 1 per abilitare P-Mode, alla posizione 2 per abilitare A-Mode, e per posizione 3 per attivare F-Mode. Alterna l'interruttore S2 avanti e indietro almeno due volte per avviare intelligente RTH. Usare l'interruttore S2 e il quadrante sospensione cardanica per collegare con l'aereo e reimpostare la password WiFi. Fare riferimento a Collegamento della Remote Controller a pagina 24 e reset il downlink WiFi Video a pagina 26 per ulteriori dettagli.
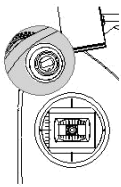	Posizione 1 Posizione 2 Posizione 3	

⚠
- Il velivolo si librano nel luogo in cui entrambi i bastoni vengono rilasciati e GPS è disponibile.
- Se il GPS non è disponibile, il velivolo si blocca la sua altitudine, ma deriva da un lato all'altro.

Indicatore livello batteria

La figura seguente mostra i quattro livelli di batteria che vengono visualizzati l'indicatore del livello della batteria sul pannello anteriore del telecomando.

Indicatore livello batteria

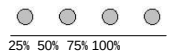

⚠ Assicurarsi sempre il telecomando ha un adeguato livello di batteria prima di ogni volo. Se il livello della batteria è quasi scarica, il telecomando suonerà un allarme e il LED di stato lampeggia in rosso per 3 secondi prima di accendere automaticamente. Se i poteri del telecomando fuori durante il volo, il velivolo entrerà Failsafe RTH.

Ottimale Gamma di trasmissione

Per ottenere una trasmissione ottimale, puntare all'inizio della telecomando verso l'aeromobile, e regolare l'antenna in modo che sia parallelo alle gambe del velivolo (o semplicemente inclinarlo ad un angolo di 45 gradi).

© 2015 DJI. Tutti i diritti riservati.

Collegare il telecomando

Il fantasma 3 Standard è legata al telecomando di default, e ri-linking è necessaria solo se il telecomando viene sostituito con uno nuovo. Fare riferimento alla figura qui sotto per localizzare il pulsante Link.

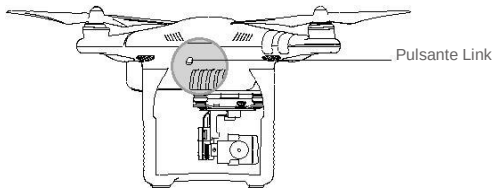

Collegamento Procedure

1. Accendere il velivolo e premere il pulsante Link. Il pulsante lampeggia rosso quando l'aereo è pronto per il collegamento.
2. Accendere il telecomando, ruotare la manopola del giunto cardanico verso l'estrema sinistra, e premere l'interruttore S2 avanti e indietro velocemente per almeno tre volte. Si sentirà un segnale acustico pulsante quando il telecomando sta cercando di collegare l'aereo.
3. Il telecomando smette di emettere segnali acustici e il pulsante di collegamento sul velivolo diventa verde fisso se il collegamento è con successo.

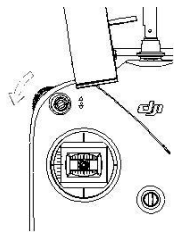

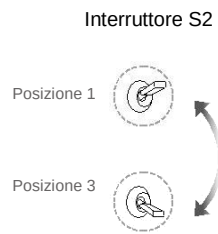

Collegamento di stato

Pulsante Link	Descrizione	Azione utente
R - Illumina rosso fisso	Nessun segnale RC	Accendere la RC o eseguire una procedura di collegamento
G ·· Lampeggia rosso	Pronto a collegare	Accendere il RC
G - Si illumina verde fisso	Collegato a RC	Collegamento di successo

CE o FCC

Il telecomando è conforme la conformità CE come predefinito. Passare da CE e FCC viene regolata automaticamente in base alle posizioni GPS acquisiti dalla app DJI GO.

 © 2015 DJI. Tutti i diritti riservati.

⚠
- Il telecomando conforme alla normativa CE ha una portata del segnale efficace di 0,31 miglia (500 m) in spazi aperti.
- Il telecomando compatibile FCC ha una portata del segnale efficace di 0,62 miglia (1000 m) in spazi aperti.
- Siate consapevoli della vostra distanza di volo come il velivolo entrerà Failsafe RTH se vola oltre la portata di trasmissione.

Remote Controller LED Stato Descrizione

LED di stato	Suono	Remote Controller Stato
G - Verde fisso	Nessuno	Funziona normalmente e completamente carica.
R - Rosso fisso	Nessuno	Ricarica (telecomando è spento). Telecomando non è collegato al velivolo.
Y - Giallo fisso	Nessuno	Controllo errore di calibrazione bastone. Batteria completamente carica ma telecomando non è collegata al velivolo.
R Lampeggia in rosso lentamente	BB --- --- BB BB	Livello di batteria scarica. Ricaricare il telecomando.
R ..... Lampeggia in rosso rapidamente	B-B-B ...	Criticamente basso livello di carica, il telecomando si spegne automaticamente dopo 3 secondi / Il telecomando si accende con il bastone di comando non in posizione neutra.
G ..... Lampeggia in verde lentamente	B - B - B ...	Inattività per oltre 6 minuti. Spegnere il mando controller se non è in uso.

WiFi Video Downlink

Utilizzato per aumentare la portata di trasmissione tra l'on-board camera e il telecomando, il 2,4 GHz Video WiFi downlink è integrato nel telecomando e fornisce il dispositivo con un raggio di comunicazione efficace di fino a 0,62 miglia (1000 m). Consente inoltre il telecomando per la connessione al DJI GO app in modalità wireless.

Collegamento al WiFi Video Downlink:

1. Accendere il telecomando.
2. Accendere il velivolo.
3. Sul dispositivo cellulare, selezionare 'PHANTOM3_XXXXXX' dall'elenco delle reti WiFi, e inserire la password di default '12341234'.
4. Lanciare l'applicazione DJI GO e immettere l'obiettivo Vista. Un segnale video dalla fotocamera dell'aereo indica che l'aeromobile è stabilita una connessione con il video downlink WiFi successo.

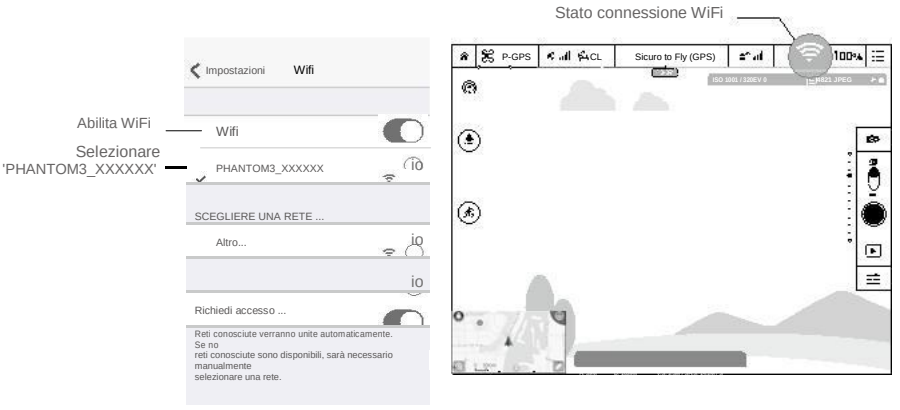

- Fare riferimento a DJI GO App a pagina 32 per maggiori informazioni su come modificare l'SSID e la password per il video WiFi downlink.

Ripristino del downlink WiFi Video

Accendere il telecomando, ruotare la manopola del giunto cardanico per l'estrema destra, e alternare la S2 passare avanti e indietro per almeno tre volte. Il telecomando emette un segnale acustico lungo se l'SSID e la password per la connessione WiFi Video Downlink Sono state ripristinate sui valori predefiniti con successo.

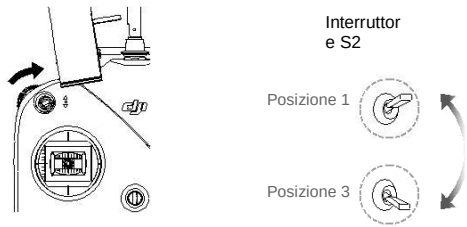

Camera e Gimbal

Questa sezione contiene le specifiche tecniche della fotocamera e spiega le modalità di funzionamento del giunto cardanico.

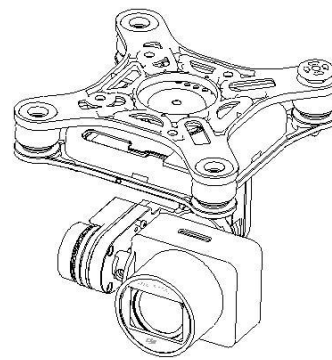

Camera e Gimbal

Macchina fotografica

La fotocamera di bordo dotato di un sensore 1 / 2.3 pollici CMOS in grado di catturare fino a 2.7k Ultra video HD a 30fps e 12 MP ancora foto. Il video può essere registrato in formato MOV o MP4, mentre foto possono essere salvate sia in formato JPEG e DNG. Modalità di scatto includono scoppiano, AEB e time-lapse. Un live feed video HD dalla videocamera possono essere visualizzate sul dispositivo mobile attraverso l'applicazione DJI GO.

Video e Photo Storage

Il fantasma 3 Standard è dotato di un GB micro SD 8, ma supporta anche le schede Micro SD con capacità fino a 64 GB. Si consiglia di utilizzare una scheda SD UHS-1 Classe 10 o Micro per ridurre al minimo il ritardo durante la lettura o la scrittura di file di immagini ad alta risoluzione.

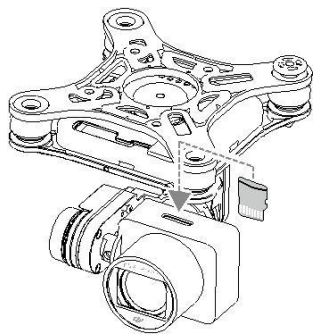

⊘ NON inserire o rimuovere la scheda Micro SD quando la Phantom 3 Standard è attivata.

Download di Video e Foto

Collegare il fantasma 3 Standard al PC attraverso la fotocamera micro porta USB per accedere video e foto memorizzate sulla scheda micro SD.

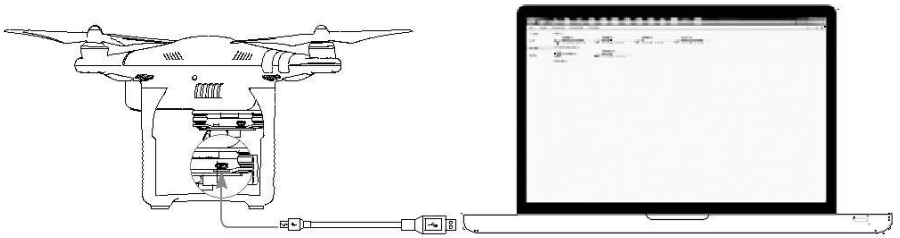

⚠ L'aeromobile deve essere acceso al fine di accedere ai file sulla scheda Micro SD.

 © 2015 DJI. Tutti i diritti riservati.

LED dello stato della videocamera

Lo stato della fotocamera si accende il LED quando l'aeromobile è acceso e fornisce informazioni sullo stato di funzionamento della fotocamera.

Lampeggiante modello	Stato della videocamera
Lampeggia rapidamente in verde (0.1s on, off 0,2s)	Sistema è in fase di riscaldamento
Lampeggia una volta verde (0.4s on, off 0,5s)	Prendendo un solo colpo
Verde lampeggia tre volte (0,1 s acceso, 0,3 s off)	Prendendo 3/5/7 scatti a raffica
Lampeggia in rosso lentamente (1.6s on, off 0.8s)	Registrazione video
Lampeggia in rosso rapidamente (0.2s on, off 0,5s)	Errore di scheda SD
Lampeggia rosso due volte (0,1 s acceso, 0.1s off X2)	Camera surriscaldato
Bagliori rosso fisso	Errore di sistema
Lampeggia verde e rosso, in alternativa (0.8s verde, rosso 0.8s)	Aggiornamento firmware

Giunto cardanico

Il giunto cardanico a 3 assi fornisce una piattaforma stabile per la fotocamera collegata, che consente di catturare immagini chiare e nitide. La sospensione cardanica può inclinare la fotocamera in una vasta gamma 120˚.

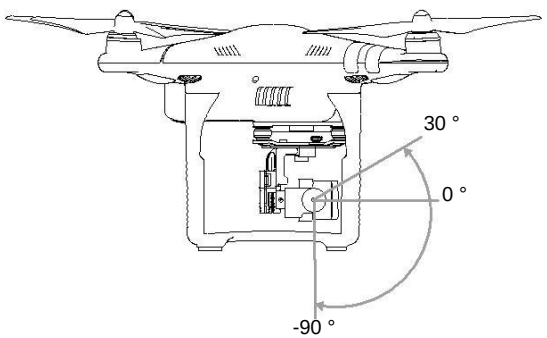

Usare la manopola cardanica sul telecomando per controllare il movimento di inclinazione della telecamera.

Gimbal Modalità operative

Sono disponibili due modalità di funzionamento del giunto cardanico. Passare tra le diverse modalità di funzionamento nella pagina delle impostazioni della fotocamera della app DJI GO. Si noti che il tuo dispositivo mobile deve essere collegato al telecomando per rendere effettive le modifiche. Fare riferimento alla tabella sotto per i dettagli:

	Seguire modalità	Gli angoli di passo del giunto cardanico e il velivolo rimangono le stesse.
	Modalità FPV	Il beccheggio e rollio angoli del giunto cardanico e il velivolo rimanere lo stesso, fornendo una visione in prima persona unica.

- Decollo da un appartamento, terreno aperto che non interferirà con il movimento giunto cardanico.

  Un errore di motore cardanico può verificarsi in queste situazioni:

  (1) Il movimento della sospensione cardanica è ostruito dalla pinza cardanico o ostacoli sul terreno.

  (2) La sospensione cardanica è stato sottoposto ad una forza esterna eccessiva, come una collisione.

- Volare in caso di nebbia o nubi pesante può rendere il bagnato cardanico, portando ad un guasto temporaneo. La sospensione cardanica si riprenderà la piena funzionalità, una volta che si asciuga.

Kit Anti-Drop

Le Phantom 3 Standard è dotato di due perni anti-goccia che proteggere il giunto cardanico e fotocamera al velivolo. Per installare pin aggiuntivi, attenersi alla seguente procedura:
Premere il perno anti-goccia attraverso la serranda e il centro dell'anello. Premere insieme fino a sentire un clic. Solo 2 perni installati adiacenti fra loro durante l'uso sono richiesti.

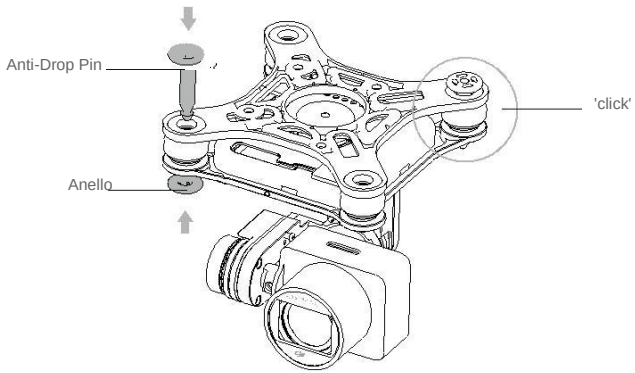

DJI GO App

Questa sezione presenta le quattro pagine principali di app DJI GO.

DJI GO App

L'applicazione DJI GO è un hub essenziale per operare la vostra attrezzatura DJI, condividi la tua opera d'arte, visitare la comunità, e gestire il tuo account DJI, tutto in una volta. Queste caratteristiche corrispondono alle quattro pagine - Attrezzature, Biblioteca, esplora e Me - che vengono introdotti in dettaglio di seguito.

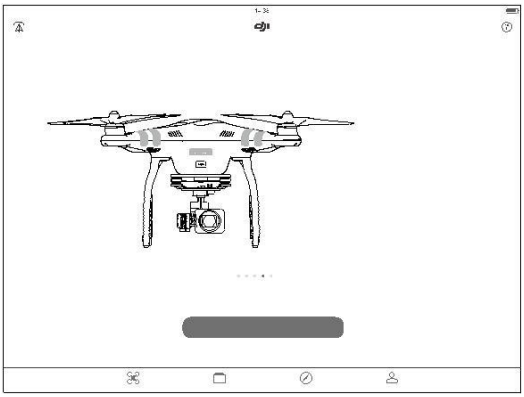

Attrezzatura Biblioteca Esplorare Me

Attrezzatura

Sulla pagina di attrezzature, è possibile inserire l'obiettivo Vista, visitare l'Accademia o vedere il tuo volo record.

Camera View

L'obiettivo Punto di vista è il pannello principale per l'utilizzo del velivolo. Il centro dello schermo contiene un feed video HD in diretta dalla telecamera, e intorno ad esso sono icone e pulsanti che consentono di controllare l'aereo e la macchina fotografica.

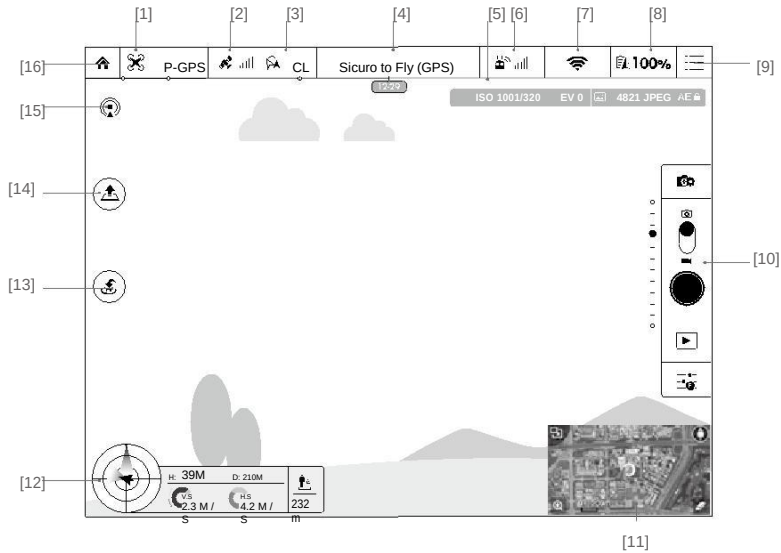

[1] Flight Mode

: La modalità di volo corrente viene visualizzato accanto a questa icona. Toccare per immettere le impostazioni principali del controller, in cui è possibile configurare i parametri che influenzano il comportamento di volo.

Il velivolo è in modalità Principiante per impostazione predefinita e non può volare 30 metri (98 piedi) al di sopra o di distanza dal Punto Casa. È possibile disabilitare la modalità Principiante nelle impostazioni principali del controller.

[2] Potenza del segnale GPS

: Mostra l'attuale potenza del segnale GPS. Le barre verdi indicano una adeguata resistenza GPS.

[3] Impostazioni del CIO

CL : Visualizza le impostazioni del CIO quando l'aeromobile è in F-Mode. Toccare questa icona per visualizzare il menu del CIO e selezionare la modalità IOC desiderata.

[4] Barra di stato del sistema

GPS potenza del segnale.

Indicatore livello batteria [5]

: Descrive il livello della batteria del velivolo in base allo stato immediato. Le zone colorate rappresentano le varie soglie di livello della batteria. Quando il livello della batteria scende al di sotto di una certa soglia, il sistema chiederà all'utente di intraprendere l'azione appropriata.

[6] il segnale del telecomando

: Indica la potenza del segnale di telecomando.

[7] Video Downlink segnale

: Indica la potenza del segnale WiFi Video Downlink tra l'aereo e il telecomando.
Toccare per impostare la password SSID e connessione per la connessione WiFi.

[8] Livello batteria

100%: Mostra il livello corrente della batteria. Toccare per visualizzare il menu della batteria Aeromobile, dove è possibile visualizzare le informazioni sulla batteria e impostare le soglie di attenzione della batteria.

[9] Impostazioni generali

: Toccare per visualizzare le impostazioni della fotocamera, mini-mappa e la cache video.

[10] Operazioni per fotocamera Bar

: Toccare per inserire le varie impostazioni della fotocamera di valore, incluso lo spazio colore per la registrazione, la risoluzione del video, la dimensione dell'immagine e così via.

Shutter (Foto)

: Toccare una volta per prendere una singola foto. Toccare e tenere premuto per passare da una modalità di scatto. Shutter (Video)

: Toccare per avviare o interrompere la registrazione di video.

Riproduzione

: Toccare per riprodurre foto e video sulla scheda Micro SD.

Impostazioni della fotocamera

: Toccare per impostare i valori ISO, velocità dell'otturatore e l'esposizione automatica.

[11] Mappa

Mostra la posizione attuale dell'aeromobile. Toccare la mappa per passare dalla Camera View alla cartina.

[12] Volo telemetria

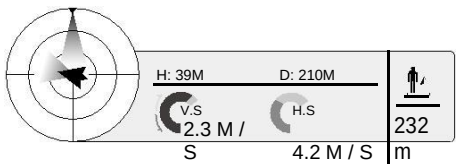

L'oggetto radar come indica l'atteggiamento del velivolo. Toccare per visualizzare la mappa.
(1) La freccia rossa indica la direzione dell'aereo.
(2) Il rapporto tra le aree blu e grigio indica passo del velivolo.
(3) Il livello orizzontale del limite blu-grigio indica l'angolo di rollio del velivolo.

[13] Return-to-Home (RTH)

: Avvia la procedura di RTH. Toccare per portare l'aereo indietro all'ultima registrata Punto Casa.

[14] Auto decollo / atterraggio

/ : Toccare per avviare il decollo o l'atterraggio automatico.

[15] Livestream

Indica che un feed video viene trasmesso in diretta su YouTube. Assicurati che il tuo dispositivo portatile è connesso a Internet.

[16] Torna

: Toccare per tornare al menu principale.

Biblioteca

Visualizzare, modificare e condividere le tue opere d'arte in un unico luogo. La Biblioteca dispone di una gamma di strumenti semplici ma potenti che consentono di modificare i vostri video e le foto prima di condividerli online, pochi minuti dopo vengono catturati.

Esplorare

Scopri i nostri ultimi eventi, articoli in vetrina e di tendenza caricamenti Skypixel nella pagina Esplora.

Me

Se hai già un account DJI, si sarà in grado di partecipare alle discussioni del forum, guadagnare crediti nella DJI Store, e condividere la vostra opera d'arte con la comunità.

© 2015 DJI. Tutti i diritti riservati.

Volo

Questa sezione descrive le pratiche di volo sicure e restrizioni di volo.

Volo

Una volta che la preparazione pre-volo è completo, si consiglia di utilizzare il simulatore di volo nel DJI GO app per praticare volare o avere un pilota esperto vi accompagnerà per la supervisione. Assicurarsi che tutti i voli sono effettuati in una zona aperta.

Condizioni di volo

1. NON utilizzare il velivolo in condizioni meteorologiche avverse tra cui pioggia, neve, nebbia, vento e velocità superiori a 10 m / s.
2. Volare solo in aree aperte. Edifici alti e strutture in acciaio possono influenzare l'accuratezza della on-
   bordo bussola e del segnale GPS.
3. Evita di volare vicino a ostacoli, folle, linee ad alta tensione, alberi e corsi d'acqua.
4. Evitare di volare in zona con alti livelli di elettromagnetismo, tra cui stazioni base di telefonia mobile e torri di trasmissione radio.
5. Aerei e le prestazioni della batteria è soggetta a fattori ambientali, come l'aria e la densità temperatura. Fare molta attenzione quando si vola sopra 19685 piedi (6000 m) sopra il livello del mare, come la batteria
   e prestazioni aereo può essere ridotto.
6. Il Phantom 3 Standard non può operare in Modalità P nelle regioni polari della Terra.

Limiti di volo e zone No Fly

Unmanned aerial vehicle (UAV) gli operatori dovrebbero rispettare le norme di organismi di autodisciplina, come l'Organizzazione internazionale dell'aviazione civile (ICAO), la Federal Aviation Administration (FAA) e le rispettive autorità aeronautiche locali. Per motivi di sicurezza, i limiti di volo sono abilitate di default per aiutare gli utenti a utilizzare questo prodotto in modo sicuro e legale.

Quando si utilizza il velivolo in P-Mode, il limite di altitudine, il limite del raggio e Zone No Fly lavorare insieme per legò il velivolo. In A-Mode, l'aeromobile non può superare altitudini di 400 piedi (120 m).

Altitudine e limiti Radius

Il pilota può impostare i limiti di altitudine e raggio del DJI GO all'applicazione di creare un cyliderical geo-recinto per delimitare l'aereo. Le tabelle che seguono mostrano i dettagli di questi limiti.

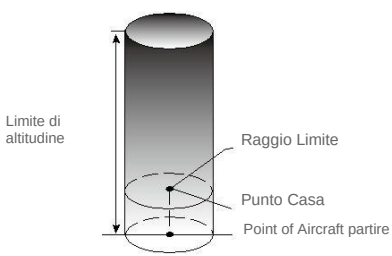

Segnale GPS forte	Verde lampeggiante		
	Limiti di volo	DJI GO App	Aerei Indicatore di stato
Altezza massima	Quota di volo deve essere al di sotto della altezza preimpostata.	Attenzione: Altezza limite raggiunto.	Nessuno.
Max Radius	Distanza di volo deve essere entro il raggio max.	Attenzione: Distanza limite raggiunto.	Lampeggia rapidamente in rosso quando l'aeromobile avvicina al max Limite raggio.

Debole segnale GPS	Lampeggiante Giallo		
	Limiti di volo	DJI GO App	Aerei Indicatore di stato
Altezza massima	Altezza di volo limitato a Altezza massima sotto i 400 ft (120 m).	Attenzione: limite di altezza raggiunto.	Nessuno.
Max Radius	Senza limiti		

⚠
- Se si vola fuori dai limiti, è comunque possibile controllare l'aereo, ma non può volare ulteriormente.
- Se l'aereo perde il segnale GPS e vola fuori dal raggio massimo ma riacquista il segnale GPS in seguito, volerà di nuovo a portata automaticamente.

No Fly Zone

Tutti No Fly Zone sono elencati sul sito ufficiale DJI a http://flysafe.dji.com/no-fly. No fly zone sono suddivise in aeroporti e aree riservate. Aeroporti includono principali aeroporti e campi di volo dove aeromobili con equipaggio operano a bassa quota. Le aree con restrizioni includono confini tra paesi o siti sensibili. I dettagli delle zone No Fly sono illustrate di seguito.

Aeroporti (Richiede GPS):

1. Zone Airport No Fly sono composti da Decollo limitati Zone e zone soggette a restrizioni-Altitude. Ogni tipo di zona comprende un raggio di una certa dimensione.
2. Il raggio R1 dipende dalla forma e dimensioni dell'aeroporto, ed è una zona intorno all'aeroporto che è un decollo con restrizioni, all'interno del quale il decollo e volo è inibito.
3. Da R1 a R1 + 1 miglia intorno all'aeroporto, la quota di volo è limitata su una pendenza di 15 gradi, a partire da 66 piedi (20 m) dal bordo dell'aeroporto e irradia verso l'esterno. La quota di volo è limitata a 1640 piedi (500 m) a R1 + 1 miglia.
4. Quando l'aereo è a 320 piedi (100 m) di una no-fly zone, un messaggio di avviso viene visualizzato nella DJI GO app.

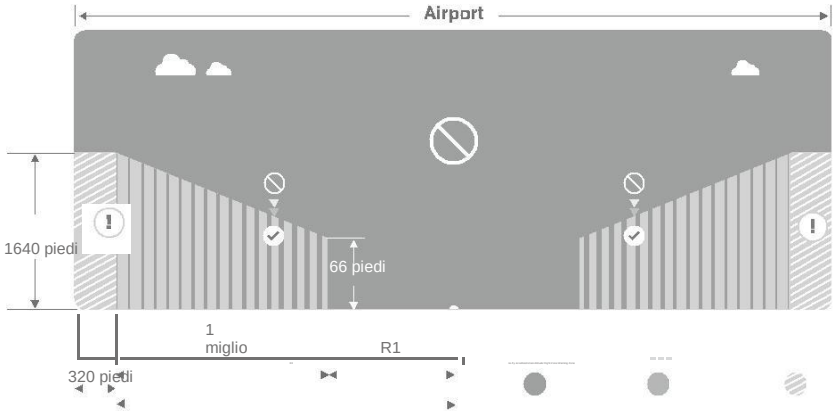

Aree ristrette (Richiede GPS):

1. Aree con restrizioni non hanno un-Altitude Restricted Flight Zone.
   Il raggio R attorno alla zona ad accesso limitato designato è un decollo Area Riservata. Velivoli non
2. può prendere
   all'interno di questa zona. Il valore di R dipende dalla forma e dimensione dell'Area Riservata.
   Una zona di allarme è impostato sul perimetro dell'Area Riservata. Quando l'aeromobile è a 0.062 miglia
3. (100
   m) della no-fly zone (all'interno della zona di avvertimento), un messaggio di avviso viene visualizzato in app DJI GO.

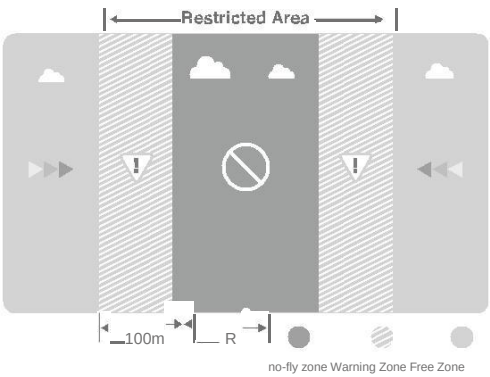

No Fly Zone: Zone introdotte da DJI con volo limitato per aiutare il pilota volare in modo sicuro e legale. no-fly zone: l'area all'interno di una No Fly Zone in cui l'aeromobile è inibito da qualsiasi tipo di volo.

Segnale GPS forte	Verde lampeggiante		
Zona	Restrizioni	DJI GO App Warning	Aerei di stato Indicatore
No fly zone	I motori non si avvia.	Attenzione: Sei in una no-fly zone. Decollo vietata.	Lampeggia in rosso
	Se l'aereo perde segnale GPS ed entra l'area riservata ma riacquista il segnale post-GPS reparti, il velivolo entrerà Discesa semiautomatico e terra stessa.	Attenzione: Sei in una no-fly zone. Atterraggio automatico è iniziato. (Se l'aeromobile è a R1)	
Restricted Quota di volo Zona	Se l'aereo perde segnale GPS ed entra nel ristretto zona ma riacquista il segnale GPS successivamente, si scenderà a un quota di sicurezza e hover 15 piedi al di sotto della quota di sicurezza.	Attenzione: Sei in una ristretta zone. Scendendo a una cassetta di sicurezza altitudine. (Se l'aeromobile è al di fuori R1 ma all'interno R2) Attenzione: Sei in una ristretta zone. Max quota di volo limitato tra 20 me 120 m. Volare cautela.	
Attenzione Zone	Non ci sono restrizioni di volo.	Attenzione: ci si sta avvicinando Area riservata. Vola con cautela.	
Zona libera	Non ci sono restrizioni di volo.	Nessuno.	Nessuno.

Volo

Discesa Semiautomatico: tutti i comandi del bastone sono disponibili tranne il comando stick durante il processo di discesa e atterraggio. I motori si arrestano automaticamente dopo l'atterraggio.

- Quando si vola in una No Fly Zone, l'indicatore di stato Aircraft lampeggia rapidamente in rosso e proseguire per 3 secondi, quindi passare per indicare lo stato corrente di volo e proseguire per 5 secondi, a quel punto tornerà alla lampeggiare velocemente rosso.
- Per motivi di sicurezza, si prega di NON volare vicino agli aeroporti, autostrade, stazioni ferroviarie, linee ferroviarie, centri storici o altre zone affollate. Provare per garantire l'aereo è visibile in ogni momento.

Lista di controllo pre-volo

1. Il telecomando, intelligente batteria di volo, e il dispositivo mobile sono completamente cariche.
2. Eliche sono montate correttamente e saldamente.
3. La scheda Micro SD è inserita, se necessario.
4. La sospensione cardanica funziona normalmente.
5. I motori iniziano correttamente e funzionano normalmente.
6. L'applicazione DJI GO è collegato al telecomando.

Calibrazione della bussola

IMPORTANTE: tarare sempre la bussola in ogni nuova posizione di volo. La bussola è molto sensibile alle interferenze elettromagnetiche, in grado di produrre dati bussola anomali e portare a prestazioni di volo scarso o il fallimento di volo. È necessaria taratura periodica per garantire prestazioni ottimali.

Assicurarsi che la bussola è calibrata. Se non avete calibrare la bussola come parte dei preparativi pre-volo, o se si è spostato in una nuova posizione dall'ultima calibrazione.

- NON calibrare la bussola in cui vi è alcuna possibilità di forti interferenze magnetiche. Fonti di possibili interferenze includono magnetite, strutture di parcheggio, e strutture metalliche sotterranee.
- NON trasportare materiali ferromagnetici con voi durante la calibrazione, come chiavi o telefoni cellulari.
- NON calibrare in diretta prossimità con oggetti metallici di grandi dimensioni. - NON calibrare al chiuso.

Procedure di calibrazione

Scegliere uno spazio aperto per effettuare le seguenti procedure:

1. Vai alla DJI GO app> obiettivo Vista> Aerei Barra di stato (parte superiore dello schermo). Accanto a 'Compass', toccare Calibrazione. In alternativa, capovolgere l'interruttore S1 velocemente per più di 3 volte. L'indicatore di stato Aircraft cambierà da lampeggiante giallo al giallo solido quando l'aeromobile è pronto per la taratura della bussola.

2. Mantenere il velivolo verticale e ruotarlo di 360 gradi lungo l'asse centrale. L'indicatore di stato Aircraft cambierà da giallo solido verde fissa una volta completata.

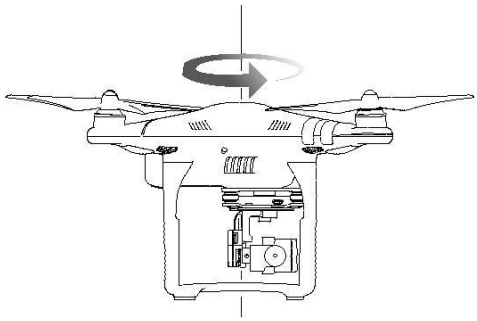

3. Tenere il velivolo con la sua fotocamera rivolta verso il basso, e ruotarlo di 360 gradi lungo il suo asse centrale. L'indicatore di stato Aircraft passa da verde fisso a lampeggiante giallo quando completo. La calibrazione è riuscita.

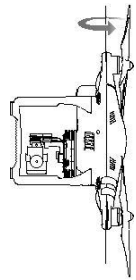

4. Se l'indicatore di stato Aircraft diventa rosso fisso, la calibrazione non è riuscita. Ripetere i passaggi precedenti per ricalibrare la bussola.

⚠ Se lo stato dei velivoli spia lampeggia in rosso e giallo, in alternativa, il dato bussola è anormale. Spostare il velivolo in una diversa posizione per effettuare la calibrazione.

Calibrare la bussola dopo si avvia l'applicazione DJI GO se viene chiesto di farlo.

Quando effettuare la calibrazione

1. L'indicatore di stato Aircraft lampeggia in rosso e giallo, in alternativa, a indicare che il dato bussola è anormale.
2. Volare in una nuova posizione che è diverso dal vostro ultimo volo.
3. La struttura fisica del velivolo è stato modificato.
4. C'è grave deriva durante il volo (cioè l'aeromobile ha difficoltà volando in linea retta).

Auto decollo e l'atterraggio

Auto Decollo

Per utilizzare Auto decollo:

1. Lanciare l'applicazione DJI GO e immettere l'obiettivo Vista.
2. Assicurarsi che l'aeromobile è in P-Mode (interruttore S1 è nella posizione più alta).
3. Passare attraverso la lista di controllo pre-volo.
4. Rubinetto ⬆ e far scorrere Conferma per decollare.
5. L'aereo decollerà e librarsi 1,2 metri dal suolo.

Atterraggio automatico

Per utilizzare Auto Landing:

1. Assicurarsi che l'aeromobile è in P-Mode (interruttore S1 è nella posizione più alta).
2. Verificare che la zona di atterraggio è chiaro prima di toccare ⬇ di atterrare l'aereo.
3. L'aereo inizierà ad atterrare automaticamente.

⚠ Utilizzare solo auto decollo o l'atterraggio se vi è un forte segnale GPS.

 © 2015 DJI. Tutti i diritti riservati.

Avvio e arresto dei motori

La combinazione Stick Command (CSC) illustrata di seguito viene utilizzato per avviare o fermare i motori. Assicurarsi di eseguire il comando CSC in un unico movimento continuo.

Avvio dei Motori

Una combinazione Stick Command (CSC) è utilizzato per avviare i motori. Spingere entrambe le levette verso il basso angoli interni o esterni per avviare i motori. Una volta che i motori hanno iniziato la filatura, rilasciare entrambi i bastoni simultaneamente.

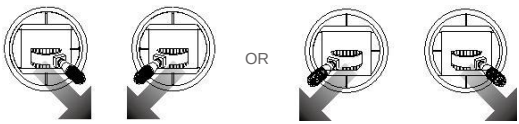

Fermare i motori

Ci sono due metodi per fermare i motori.

Metodo 1: Quando l'aereo è atterrato, premere lo stick verso il basso, quindi eseguire il comando CSC di fermare i motori. Rilasciare entrambi i bastoni una volta che i motori si sono fermati.

Metodo 2: Quando l'aereo è atterrato, spingere l'acceleratore verso il basso e tenere. I motori si fermano dopo 3 secondi.

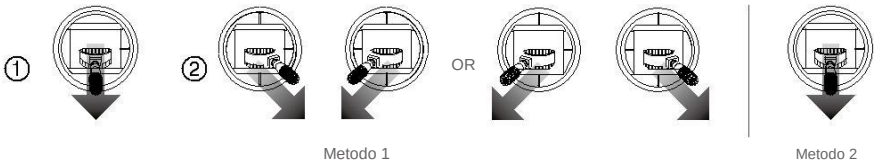

⚠ Non eseguire il comando CSC quando l'aereo è in volo a mezz'aria.

Flight Test

Decollo e atterraggio Procedure

1. Posizionare il velivolo su un terreno piano aperto con l'indicatore della batteria rivolto verso di sé.
2. Accendere il telecomando e il dispositivo portatile, e poi intelligente batteria di volo.
3. Lanciare l'applicazione DJI GO e immettere l'obiettivo Vista.
4. Attendere che l'indicatore di stato Aircraft lampeggia in verde. Ciò significa che il punto a casa è stato registrato ed è sicuro di volare. Se lampeggia il giallo, il punto a casa non è stato registrato e non deve decollare.
5. Spingere lentamente lo stick o all'impiego di Auto Decollo a decollare.
6. Alla terra, passa il mouse sopra una superficie piana e tirare delicatamente verso il basso la leva del gas a scendere lentamente.
7. Dopo l'atterraggio, eseguire il comando CSC o premere lo stick per 3 secondi fino a quando i motori si arrestano.
8. Spegnere l'Intelligent batteria di volo, seguito dal telecomando.

© 2015 DJI. Tutti i diritti riservati.

Quando lo stato dei velivoli spia lampeggia giallo rapidamente durante il volo, l'aereo è entrato nel Modalità fail-safe.

- Gli indicatori di stato Aircraft lampeggiano rosso lentamente per indicare un basso livello della batteria Attenzione, e flash rapidamente in rosso per indicare un criticamente Low Level Avviso di batteria scarica.

Suggerimenti per Shooting Aerials

1. Passare attraverso la lista di controllo pre-volo prima di ogni volo.
2. Selezionare la modalità di funzionamento desiderata sospensione cardanica in app DJI GO.
3. Girare video quando si vola in Modalità P, quando possibile.
4. Volare sempre in ottime condizioni meteo e di evitare la pioggia o vento forte.
5. Scegliere un formato di registrazione adatto per la fotocamera e regolare le impostazioni ISO, l'esposizione, etc.
6. Eseguire voli di prova per stabilire rotte e individuare scene interessanti.
7. Spostare le leve di comando delicatamente per mantenere il movimento del velivolo regolare e stabile per gli scatti migliori.

FAQ

In questa sezione, faremo del nostro meglio per rispondere a tutte le vostre domande.

© 2015 DJI. Tutti i diritti riservati.

FAQ

Fino a che punto posso volare il mio Phantom 3 Standard?
La distanza di trasmissione del segnale varia a seconda delle condizioni ambientali e alle normative locali, ma il fantasma 3 standard può raggiungere distanze fino a 0,62 miglia (1 km) di distanza da parte del pilota.

Qual è il tempo di volo massimo Phantom 3 dello Standard?
Tempo di volo varia a seconda delle condizioni ambientali e modelli di utilizzo, ma l'intelligente batteria di volo è stato progettato per fornire fino a 25 minuti di tempo di volo ininterrotto con una carica completa.

Che cosa app dovrei usare con il mio Phantom 3 Standard?
Il fantasma 3 Standard è compatibile con il DJI GO app per iOS e Android, che viene utilizzato anche per altri prodotti DJI. L'applicazione rileverà che aerei collegato e regolare automaticamente di conseguenza.

Dove posso trovare l'app DJI GO?
L'applicazione DJI GO è scaricare da Apple App Store o Google Play gratis. Cerca "DJI GO" e scaricare / installare l'applicazione, come al solito.

Quali dispositivi mobili sono compatibili con l'applicazione?
L'applicazione DJI GO è compatibile solo con i dispositivi che eseguono iOS 8.0 o Android V4.1.2 o versioni successive. Una lista completa delle inganna proposti si possono trovare sulla pagina web Phantom 3 standard a "DJI.com".

Come si collega al app DJI GO?
Il fantasma 3 Standard collega al DJI GO app sul tuo dispositivo mobile attraverso la propria rete Wi-Fi. Prima di accendere il Phantom 3 Standard e telecomando. Poi collegare il dispositivo mobile al "PHANTOM3" dedicato rete WiFi, e aprire l'applicazione DJI GO. Ulteriori dettagli sono riportati nel manuale utente.

Come posso assicurarmi che le mie foto ei video saranno sincronizzati al mio album iOS?
Potrebbe essere necessario regolare le impostazioni del tuo dispositivo mobile. Aprire il menu Impostazioni, selezionare la scheda Privacy, selezionare la scheda Foto, e poi premere l'interruttore accanto icona app DJI GO. Se il GO applicazione non è stato concesso l'accesso ai tuoi album, le foto ed i video non possono essere sincronizzati.

Come si usa l'editor video automatico?
Vi è un editor video automatica costruita in app DJI GO. Dopo aver registrato diversi clip video, è sufficiente toccare "Biblioteca" dalla schermata principale dell'app. È quindi possibile selezionare i clip e una mascherina, che vengono combinati automaticamente per creare un cortometraggio che può essere condivisa immediatamente.

Devo comprare il telecomando separatamente?
No, non vi è alcuna necessità di acquistare un telecomando separato. Il tuo Phantom 3 Standard è dotato di un telecomando su misura che è già collegato al velivolo.

La mia Phantom 3 di supporto standard doppi telecomandi?

No. Il telecomando in dotazione può essere utilizzato per controllare sia il velivolo e l'inclinazione cardanico contemporaneamente.

Come faccio a cambiare la modalità di controllo del mio fantasma 3 Standard?

 © 2015 DJI. Tutti i diritti riservati.

Per default, il telecomando è impostato Modalità 2. Ciò significa che la levetta sinistra controlla il gas e l'orientamento del velivolo e la levetta destra controlla il movimento del velivolo. È possibile passare ad altre modalità standard o configurare una modalità personalizzata in Impostazioni RC in app DJI GO.

Cosa gli interruttori sulla parte superiore del telecomando fanno?
Questi interruttori sono chiamati S1 e S2 interruttori.
L'interruttore S1 consente di cambiare tra i modi di volo avanzate, tra cui Modalità P, A-Mode, e F-Mode. Maggiori informazioni su queste modalità si possono trovare nel manuale utente. I principianti dovrebbero mantenere questo interruttore in posizione più alta (P-Mode) durante il volo.
L'interruttore S2 può essere utilizzato per attivare Return-to-casa. Quando si vola, è sufficiente attivare questo interruttore su e giù più volte per dire il vostro Phantom 3 Standard per tornare al punto iniziale e la terra.

Posso rimuovere la fotocamera e collegare il mio?
No. La macchina fotografica che viene fornito con il Fantasma 3 Standard è permanentemente collegato. Il tentativo di rimuovere, sostituire o modificare la fotocamera potrebbe danneggiare il prodotto e invalida la garanzia.

Posso usare un fantasma 2 intelligente batteria di volo con il Fantasma 3 Standard?
No. La serie Phantom 3 utilizza una nuova concezione intelligente Volo batteria con maggiore potenza. La nuova batteria 4 celle ha una capacità di 4480 mAh e tensione di 15,2 V.

Posso usare un fantasma 3 Professional / Advanced Intelligent batteria di volo con il Fantasma 3 Standard?
Sì, le batterie della serie Phantom 3 sono gli stessi.

Perché il numero di scariche per l'Intelligent batteria di volo non è zero, anche se non ho mai usato?
Ogni intelligente batteria di volo viene testato prima di essere imballato e spedito. Questo influenza il tempo di scarica di una batteria nuova, ed è la ragione per cui il tempo di scarica visualizzato in app DJI GO non è pari a zero.
La batteria è sicuro da usare.

Il mio Phantom 3 Standard non si spegne subito, è qualcosa che non va?
E 'normale. Dopo aver rilasciato il pulsante di accensione, il Intelligent batteria di volo può rimanere per alcuni secondi, mentre tutti i dati video viene salvato sulla scheda micro SD. Questo aiuta a prevenire i vostri dati vengano persi o danneggiati.

Come posso ripristinare un file video se l'alimentazione viene spenta durante la registrazione?
Inserire la scheda micro SD nella fotocamera e accendere il Fantasma 3 Standard. Attendere circa 30 secondi per il file video da ripristinare.

Cosa devo fare per sbarcare il mio fantasma 3 modo migliore possibile?
Passare il velivolo su una superficie piana. Tirare lentamente lo stick verso il basso fino a quando l'aereo tocca il suolo.

Come posso operare in sicurezza del velivolo quando incontra errore bussola?

Un errore di bussola può verificarsi quando l'aereo sta volando vicino a fonti elettrici magnetici (ad esempio le linee elettriche e le stazioni radio base). Gli indicatori di stato Aircraft lampeggia rosso e giallo rapidamente quando si verifica un errore di bussola e l'applicazione DJI GO visualizzerà uno dei seguenti messaggi:

- Errore di bussola, deve eseguire una calibrazione
  Questo messaggio di avviso indica che l'aereo sta ricevendo letture della bussola anomale. Si raccomanda che si terra il velivolo e ricalibrare la bussola in una posizione diversa. Riprendere volo in una zona diversa quando possibile.
- Errore di bussola, Modalità uscita P-GPS
  Questo messaggio di avviso indica che l'aereo è alla deriva gravemente. Portare il velivolo a una quota più elevata di acquisire i collegamenti con abbastanza satelliti GPS quando appare questo messaggio di avviso. Il controllore di volo regola automaticamente l'intestazione del velivolo per mitigare le derive.
  L'aereo tornare alla modalità P-GPS quando queste regolazioni sono completi.

 © 2015 DJI. Tutti i diritti riservati.

Appendice

Tutto il resto è necessario conoscere.

© 2015 DJI. Tutti i diritti riservati.

Appendice

Specifiche

Velivolo	
Peso (con batteria. E Eliche)	1216 g
Max Velocità Salita	5 m / s
Max Descent Velocità	3 m / s
Massima velocità	16 m / s (A-Mode, assenza di vento)
Max altitudine sul livello del mare	6000 m
Max Tempo di volo	Circa. 25 min
temperatura di esercizio	0 ° a 40 ° C
Sistema GPS	GPS integrato
Giunto cardanico	
Gamma controllabile	Pitch: -90 ° a + 30 °
Gamma Vibrazioni angolare	± 0,02 °
Macchina fotografica	
Sensor	1 / 2.3 "
Risoluzione foto	12 Megapixel
Lente	94 ° FOV, 20 mm (formato 35 mm equivalente) f / 2,8, messa a fuoco a ∞
Gamma ISO	100-3200 (video); 100-1600 (foto)
Velocità otturatore elettronico	8 s -1/8000 s
Dimensioni max immagine	X 3000 pixel 4000
La fotografia Modalità	Colpo singolo Modalità Foto raffica: 3/5/7 scatti Bracketing automatico dell'esposizione (AEB): 3/5 fotogrammi tra parentesi a 0.7EV pregiudizi Intervallo di tempo
Video Modalità di registrazione	2.7K: 2704x1520p30 FHD: 1920x1080p 24/25/30 HD: 1280x720p 24/25/30/48/50/60
Max Video Bitrate	40 Mbps
Formati di file supportati	FAT32 / exFAT Foto: JPEG, DNG Video: MP4 / MOV (MPEG-4 AVC / H.264)
Tipi di schede SD supportati	Micro SD, Max Capacità: 64GB. Classe 6 o superiore
temperatura di esercizio	0 ° a 40 ° C
Wifi	
Frequenza operativa	2.400 GHz - 2.483 GHz
Max Distanza di trasmissione	FCC: 1000 m;CE: 500 m (all'aperto e senza ostacoli, altitudine del velivolo a 400 piedi / 120 m)
Trasmettitore Potenza (EIRP)	FCC: 27 dBm;CE: 20 dBm

 © 2015 DJI. Tutti i diritti riservati.

Telecomando	
Frequenza operativa	5.725 GHz - 5.825 GHz, 922,7 MHz - 927,7 MHz(Giappone)
Max Distanza di trasmissione	FCC: 1000 m; CE: 500 m (all'aperto e senza ostacoli, altitudine del velivolo a 400 piedi / 120 m)
temperatura di esercizio	0 ° a 40 ° C
Batteria	2600 mAh LiPo 18650
Trasmettitore Potenza (EIRP)	FCC: 19 dBm;CE: 14 dBm
Tensione di funzionamento	600 mA a 3,7 V
Caricatore	Micro USB
Caricabatterie	
Tensione di uscita	17.4 V
Potenza nominale	57 W
Intelligent batteria di volo (PH3 - 4480 mAh - 15.2 V)	
Capacità	4480 mAh
Voltaggio	15.2 V
Tipo di batteria	LiPo 4S
Energia	68 Wh
Peso netto	365 g
temperatura di esercizio	-10 ° a - 40 ° C
Potenza max di ricarica	100 W

Aerei Indicatore di stato Lampeggiante Patterns

Operazioni normali	
R G Y ..... Lampeggia in rosso, verde e giallo, in alternativa	Acceso e di auto-test
G Y ..... Alternativamente lampeggia in verde e giallo	Aerei riscaldamento
G ..... Verde lampeggiante lento	Sicuro to Fly (P-Mode con un forte segnale GPS)
Y ..... Lampeggia in giallo lentamente	Sicuro to Fly (A-Mode senza segnale GPS)
Avvertenze	
Y ..... Lampeggia rapidamente di colore giallo	Segnale del telecomando perduto
R ..... Lampeggia in rosso lentamente	Segnale di batteria scarica
R ..... Lampeggia in rosso rapidamente	Criticamente Segnale di batteria scarica
R ..... Lampeggia in rosso (In alternanza con altri modelli)	IMU eror
R - Illumina rosso fisso	Errore critico
R Y ..... Lampeggia in rosso e giallo in alternativa	Richiesto calibrazione della bussola

© 2015 DJI. Tutti i diritti riservati.

Flight Mode intelligente

Flight mode intelligente comprende Corso Lock, Casa Lock, punti di interesse (PDI), Seguimi e Waypoint funzionalità per aiutare gli utenti a creare tiri professionali durante il volo. Corso di Blocco e Casa Serratura Point aiuta a bloccare l'orientamento degli aeromobili in modo che l'utente può concentrarsi maggiormente su altre operazioni.
Punto di interesse, Follow Me e la modalità Waypoint permettono aerei di volare automaticamente in funzione delle manovre di volo pre-impostati.

Corso di blocco	Bloccare la direzione naso corrente come direzione avanti del velivolo. Il velivolo sarà muoversi in direzioni bloccati indipendentemente dal suo orientamento (angolo di imbardata).
Casa di blocco	Tirare lo stick del passo indietro per spostare il velivolo verso il suo recorderd Punto Casa.
Punto d'interesse	Il velivolo orbiterà intorno al soggetto automaticamente per consentire l'operatore può essere più attenzione per inquadrare il loro tiro in materia nel punto di interesse.
Seguimi	Un filo di collegamento virtuale viene creata tra l'aereo e il dispositivo mobile in modo tale che l'aeromobile può tracciare il movimento quando ci si sposta. Si noti che Follow Me prestazione è soggetta alla precisione GPS sul dispositivo mobile.
Waypoint	Registrare una traiettoria di volo, quindi l'aereo volerà lungo lo stesso percorso più volte mentre si controlla la fotocamera e l'orientamento. La traiettoria di volo può essere salvata e ri-applicare in futuro.

Attiva modalità di volo multiplo con il lancio del DJI GO app> Camera View> > Impostazioni avanzate> Mulitple Flight Mode prima di utilizzare la Modalità Aereo intelligente per la prima volta.

Conformità FCC

Conformità FCC

Questo dispositivo è conforme alla parte 15 delle norme FCC. Il funzionamento è soggetto alle seguenti due condizioni:

(1) Questo dispositivo non può causare interferenze dannose, e

(2) Questo dispositivo deve accettare qualsiasi interferenza ricevuta, incluse le interferenze che potrebbero comprometterne il funzionamento.

Cambiamenti o modifiche non espressamente approvati dalla parte responsabile della conformità potrebbero invalidare il diritto dell'utente ad utilizzare l'apparecchiatura.

Informazioni sulla conformità

FCC Messaggio di avviso

Questo dispositivo è conforme alla parte 15 delle norme FCC. Il funzionamento è soggetto alle seguenti due con-condizioni: (1) il dispositivo non deve causare interferenze dannose, e (2) questo dispositivo deve accettare qualsiasi interferenza ricevuta, incluse le interferenze che potrebbero comprometterne il funzionamento.

FCC Dichiarazione sull'esposizione alle radiazioni:

Questa apparecchiatura è conforme ai limiti FCC di esposizione alle radiazioni, evidenziati per un ambiente non controllato. Questo apparecchio deve essere installato e utilizzato con distanza minima di 20cm tra il radiatore e il proprio corpo. Questo trasmettitore non deve essere collocata od operare in concomitanza con qualsiasi altra antenna o trasmettitore.

Nota: Questo apparecchio è stato testato ed è risultato conforme ai limiti previsti per i dispositivi digitali di classe B, secondo la parte 15 delle norme FCC. Questi limiti sono progettati per fornire una ragionevole protezione contro interferenze dannose in installazioni residenziali. Questa apparecchiatura genera, utilizza e può emettere energia a radiofrequenza e, se non installato e utilizzato in conformità alle istruzioni, può causare interferenze dannose alle comunicazioni radio. Tuttavia, non vi è alcuna garanzia che non si verifichino interferenze in una particolare installazione. Se questa apparecchiatura causa interferenze dannose alla ricezione radio o televisiva, che possono essere determinate spegnendo e sulle attrezzature, l'utente è invitato a cercare di correggere l'interferenza adottando una o più delle seguenti misure:

Riorientare o riposizionare l'antenna di ricezione.

Aumentare la distanza tra l'apparecchio e il ricevitore.

Collegare l'apparecchiatura ad una presa su un circuito diverso da quello a cui è collegato il ricevitore. Consultare il rivenditore o un tecnico radio / TV esperto.

IC RSS avvertimento

Questo dispositivo è conforme Industry Canada RSS esenti da licenza standard (s). Il funzionamento è soggetto alle seguenti due condizioni: (1) il dispositivo non può causare interferenze, e (2) questo dispositivo deve accettare qualsiasi interferenza, comprese quelle che potrebbero causare un funzionamento indesiderato del dispositivo.

Le présent areil est conforme aux CNR dell'Industria Canada licables aux areils Radio esenta de licenza.

L'sfruttamento est autorisée aux deux condizioni suivantes:

(1) l'areil ne doit pas de produire brouillage, et

(2) l'utilisateur de l'areil doit accepter tout brouillage radioélectrique subi, même si le

IC Dichiarazione sull'esposizione alle radiazioni:

Questa apparecchiatura è conforme ai limiti di esposizione a radiofrequenza IC radiazioni stabiliti per un ambiente non controllato.

Questo trasmettitore non deve essere collocata od operare in concomitanza con qualsiasi altra antenna o trasmettitore.

Questo apparecchio deve essere installato e utilizzato con distanza minima di 20cm tra il radiatore e il proprio corpo.

Qualsiasi cambiamento o modifica non espressamente approvati dalla parte responsabile della conformità potrebbero invalidare il diritto dell'utente ad utilizzare l'apparecchiatura.

KCC Messaggio di avviso

"해당 무선 설비 는 운용 중 전파 혼신 가능성 이 있으므로 인명 안전 과 관련된 서비스 는 할 수 없습니다 ." "해당 무선 설비 는 운용 중 전파 혼신 가능성 이 있음"

NCC Messaggio di avviso

低 功率 電波 輻射 性 電機 管理 辦法

第十二條經型式認證合格之低功率射頻電機, 非經許可, 公司、商號或使用者均不得擅自變更頻率、加大功率 或 變更 原 設計 之 特性 及 功能.

第十四條低功率射頻電機之使用不得影響飛航安全及干擾合法通信;經發現有干擾現象時, 應改善至無干擾時方得繼續使用。前項合法通信, 指依電信法規定作業之無線電通信。低功率射頻電機須忍受合法通信 或 工業, 科學 及 醫療 用 電波 輻射 性 電機 設備 之 干擾.

Il contenuto è soggetto a modifiche.

Scarica l'ultima versione da
http://www.dji.com/product/phantom-3-standard

Se avete domande su questo documento, si prega di contattare DJI inviando un messaggio a DocSupport@dji.com.

© 2015 DJI. Tutti i diritti riservati.